TH

Features of TH Series
TH 系列產品特性

- 採用全系列模組化組合設計製造，低噪音、高轉矩、高效率。
  All series are made of modulated design and production, low noise, high torque, and high efficiency.
- 螺旋傘齒輪可簡單裝置於任何機械場所，方向可由客戶自行選擇上、下、左、右 24 種變化。
  Bevel gear reducer can be installed at all machinery, 24 various directions are basis of up, down, left and right.
- 齒輪傳動效率可達 95%，速比分為 1：1、1：2 兩種。
  Gear transmission efficiency is available to 95%, ratio 1:1 or 1:2 can be chosen.
- 使用優質潤滑油脂。
  Using high quality lubricant.

Indication of Model Numbers
機種型號表示

TH	15	–	I	–	AW
機型 Type	型號 Model		速比 Ratio		軸向 Shaft Direction
TH	15		1/1		AW
	19		1/2		BW
	25				CW
	40				DW

AW	BW	CW	DW
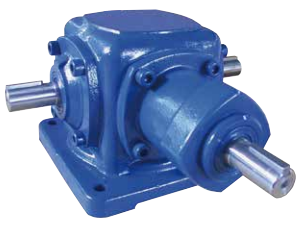			

分解系統圖 System Drawing

MODEL：TH

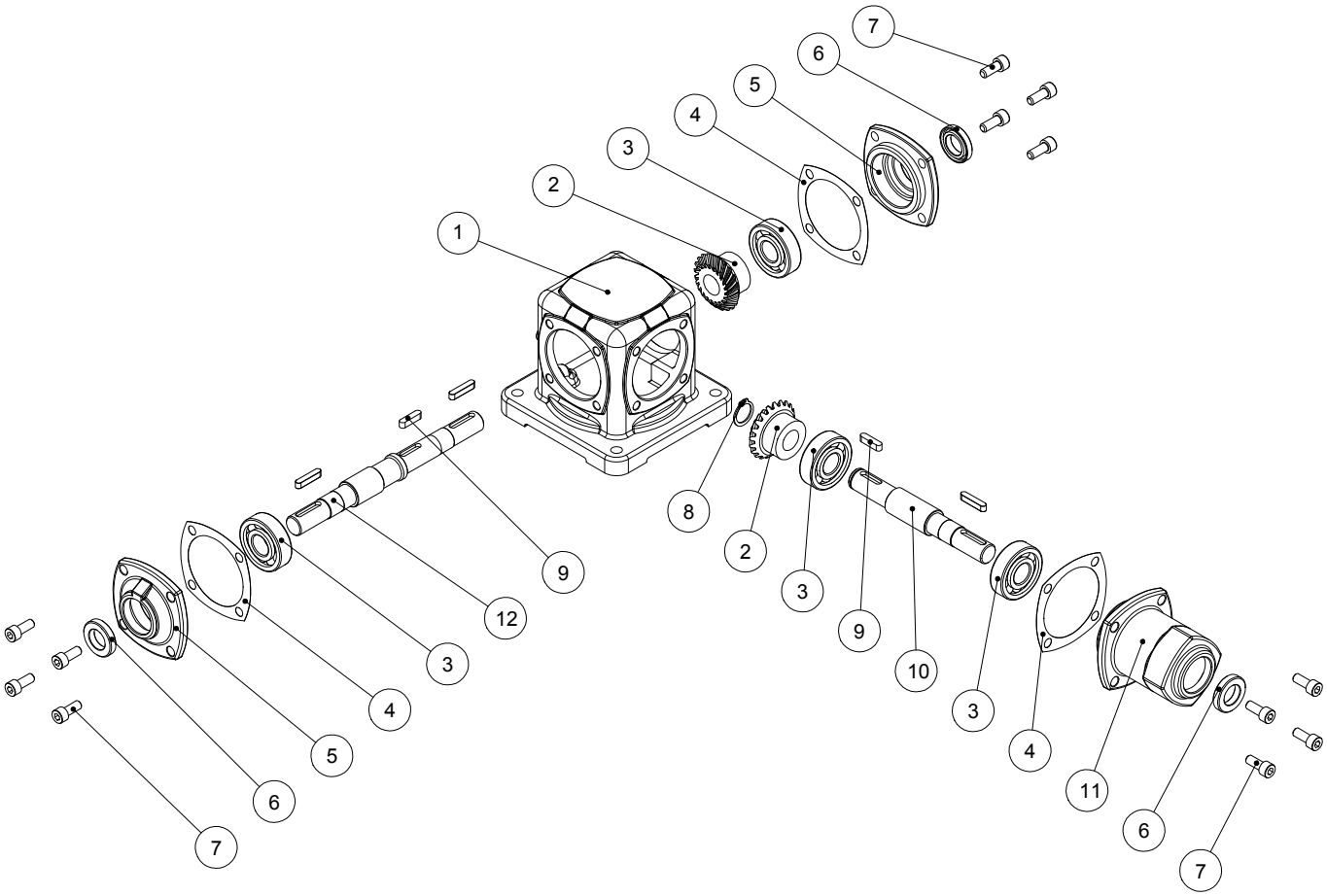

NO.	零件名稱	Name of Parts	NO.	零件名稱	Name of Parts
1	齒輪箱	Gear Shell	7	六角承窩頭螺絲	Hex Screw
2	傘齒輪	Bevel Gear	8	扣環	Snap Ring
3	滾珠軸承	Ball Bearing	9	雙圓鍵	Key
4	非石棉墊片	Asbestos Free Gasket	10	入力軸	Input Shaft
5	出力軸蓋	Output Shaft Cover	11	入力軸蓋	Input Shaft Cover
6	油封 TC	Oil Seal TC	12	出力軸	Output Shaft

結構、特性與應用 Structure, Features and Application

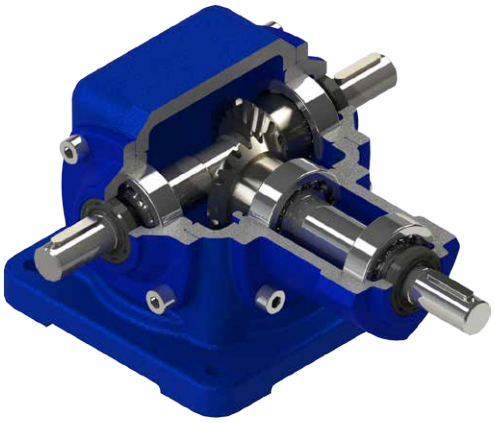

- 機殼：高剛性 FC 鑄鐵鑄造。
  Casing: High rigid FC cast iron.
- 齒輪：齒輪採用優質高純淨度合金鋼 SCM415 滲碳硬化處理。
  Gear: Made of superior purity alloy steel SCM415 with carbonized heat treatment to increase hardness.
- 主軸：軸類採用中碳鋼 S45C，能承載高負荷。
  Shaft: Made of steel S45C to bear high loading.
- 軸承：配置帶重負荷能力的滾珠軸承。
  Bearing: Equipped with ball bearing.
- 油封：雙封唇片的油封，兼具防塵及防漏油。
  Oil Seal: With double lips to prevent dust and oil leakage.

轉向器基本轉動方式 Basic Rotation Direction

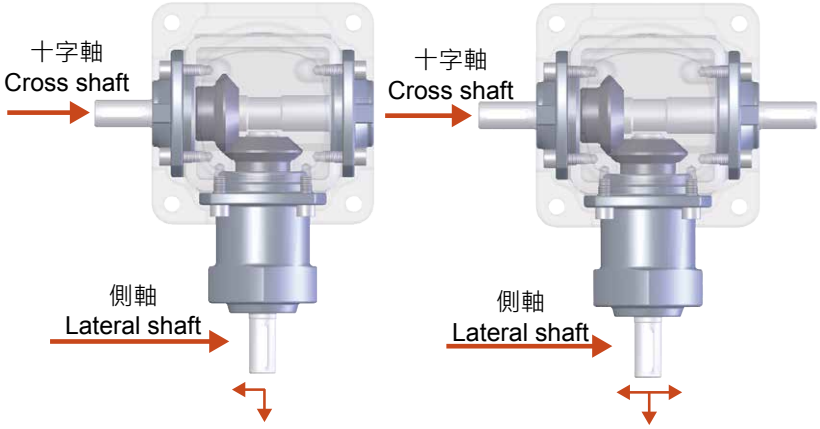

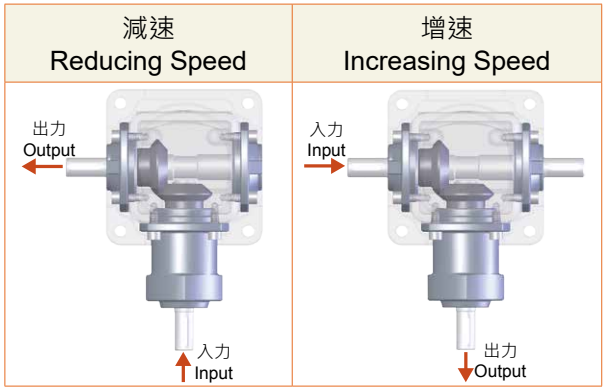

轉向器應用例 Example

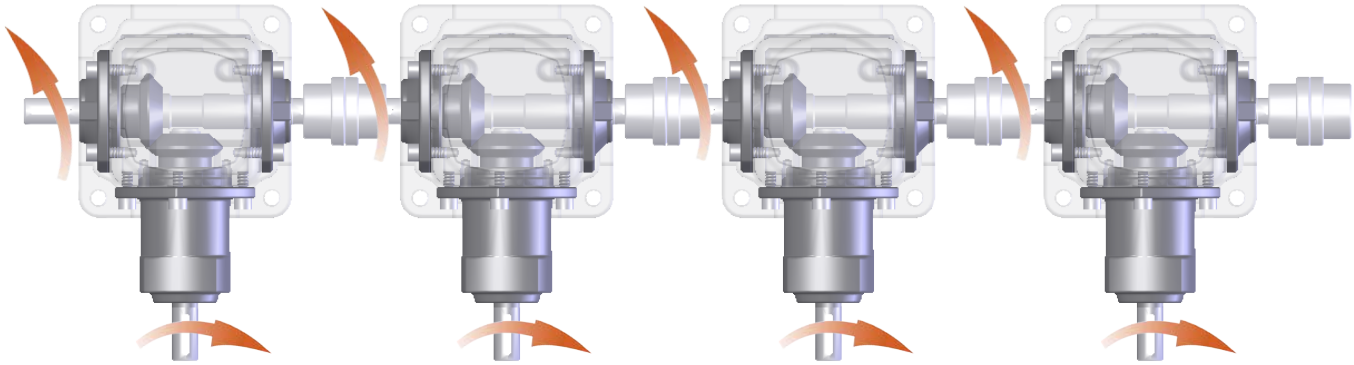

■ 軸向及旋向選擇表 Shaft & Rotating Direction

AW	AR	AL	AW-C	AR-C	AL-C
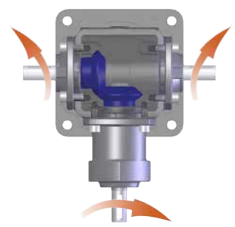	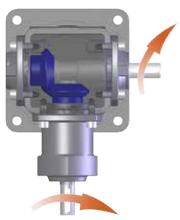	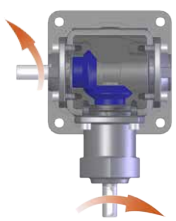	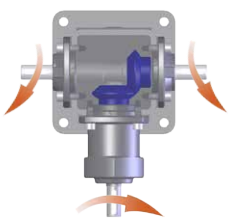	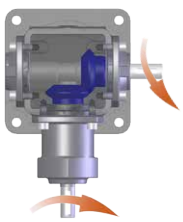	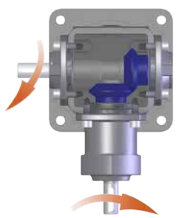
BW	**BR**	**BL**	**BW-C**	**BR-C**	**BL-C**
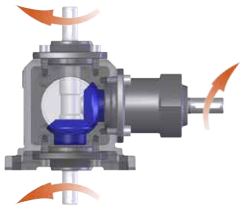	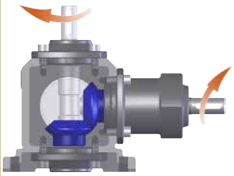	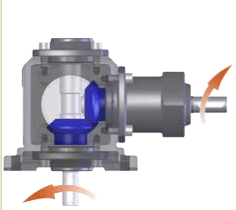	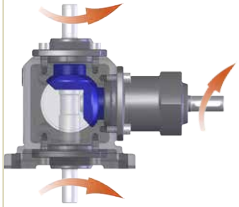	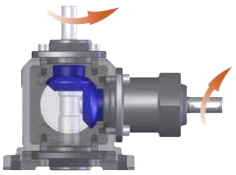	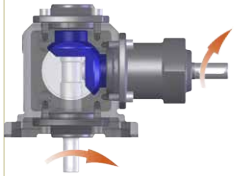
CW	**CR**	**CL**	**CW-C**	**CR-C**	**CL-C**
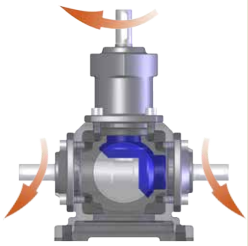	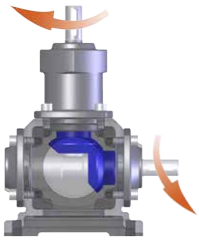	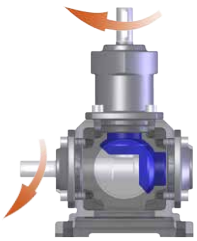	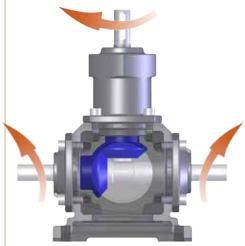	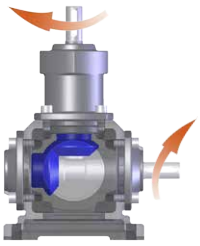	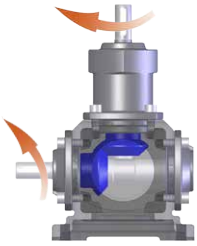
DW	**DR**	**DL**	**DW-C**	**DR-C**	**DL-C**
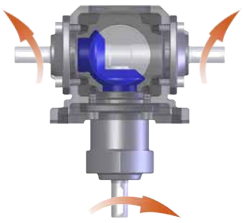	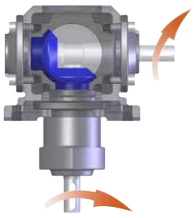	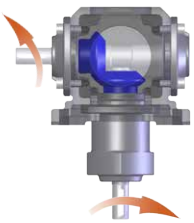	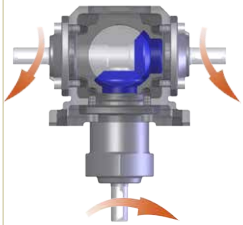	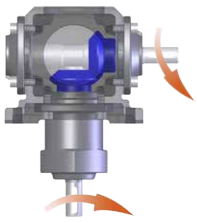	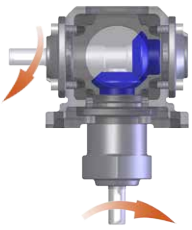

注意事項 Note:

1. 請正確選擇轉向代號及減速比。
   To choose correct rotating direction and ratio.
2. 如需特殊潤滑油，請與本公司連絡。
   Please contact us if any special request for oil.

螺旋傘齒輪轉向器系列 扭力參考數據表

速比 Ratio 1：1

Model	RPM	1750	1450	1150	870	600	400	300	200
TH-15	kW	1.5	1.25	1.0	0.77	0.5	0.35	0.27	0.18
	kgf·m	0.8	0.82	0.83	0.85	0.86	0.87	0.88	0.89
TH-19	kW	3.9	3.4	2.9	2.4	1.7	1.2	0.9	0.6
	kgf·m	2.13	2.27	2.42	2.65	2.8	2.86	2.89	2.94
TH-25	kW	11	10	8.2	6.9	5	3.8	2.75	1.87
	kgf·m	6.0	6.5	7.0	7.5	8.2	8.7	8.75	8.9
TH-40	kW	33.5	28.5	23.5	18.2	12.6	8.8	6.9	4.6
	kgf·m	18.5	19	19.4	19.9	20.5	21.1	22	22.4

速比 Ratio 1：2

Model	RPM	1750	1450	1150	870	600	400	300	200
TH-15	kW	0.99	0.79	0.6	0.43	0.27	0.18	0.14	0.1
	kgf·m	0.59	0.56	0.54	0.52	0.51	0.5	0.49	0.48
TH-19	kW	2.77	2.3	1.86	1.4	0.96	0.68	0.5	0.35
	kgf·m	1.65	1.67	1.69	1.72	1.75	1.75	1.82	1.85
TH-25	kW	6.6	5.5	4.45	3.4	2.3	1.6	1.2	0.8
	kgf·m	3.8	3.9	4.0	4.1	4.15	4.2	4.25	4.3
TH-40	kW	11.8	9.8	7.9	6.1	4.1	3	2.2	1.5
	kgf·m	6.7	6.8	6.9	7.0	7.1	7.2	7.3	7.4

重量表及油量表 Weight & Oil Capacities

Model	TH-15		TH-19		TH-25		TH-40	
Type	重量 Weight (kg)	油量 Oil (kg)	重量 Weight (kg)	油量 Oil (kg)	重量 Weight (kg)	油量 Oil (kg)	重量 Weight (kg)	油量 Oil (kg)
AW、AW-C	3.92	0.15	9.08	0.37	19.50	1	38.10	1.98
AR、AR-C	3.90	0.15	9.03	0.37	19.12	1	37.50	1.98
AL、AL-C	3.80	0.15	8.91	0.37	19.10	1	36.94	1.98
BW、BW-C	3.87	0.15	8.70	0.37	18.90	1	36.00	1.98
BR、BR-C	3.62	0.15	8.56	0.37	18.90	1	36.00	1.98
BL、BL-C	3.60	0.15	8.56	0.37	18.85	1	36.00	1.98
CW、CW-C	3.70	0.15	9.20	0.37	18.40	1	37.00	1.98
CR、CR-C	3.69	0.15	8.51	0.37	18.20	1	37.00	1.98
CL、CL-C	3.11	0.15	8.64	0.37	18.02	1	37.00	1.98
DW、DW-C	3.70	0.15	8.5	0.37	18.38	1	36.00	1.98
DR、DR-C	3.91	0.15	8.5	0.37	18.23	1	36.00	1.98
DL、DL-C	3.91	0.15	8.5	0.37	18.15	1	36.00	1.98

重量不含馬達及潤滑油。 The weight does not include motor and lubricant.

MODEL：TH-15AW

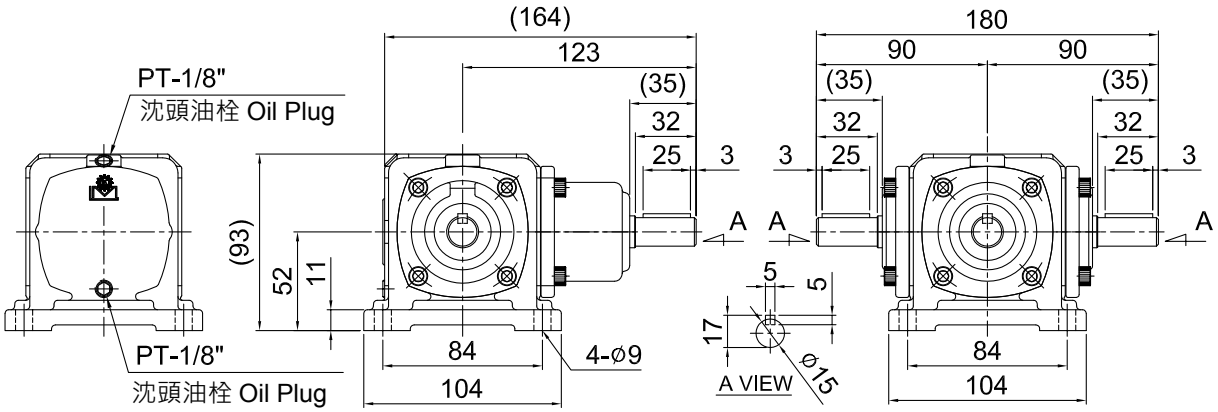

MODEL：TH-15BW

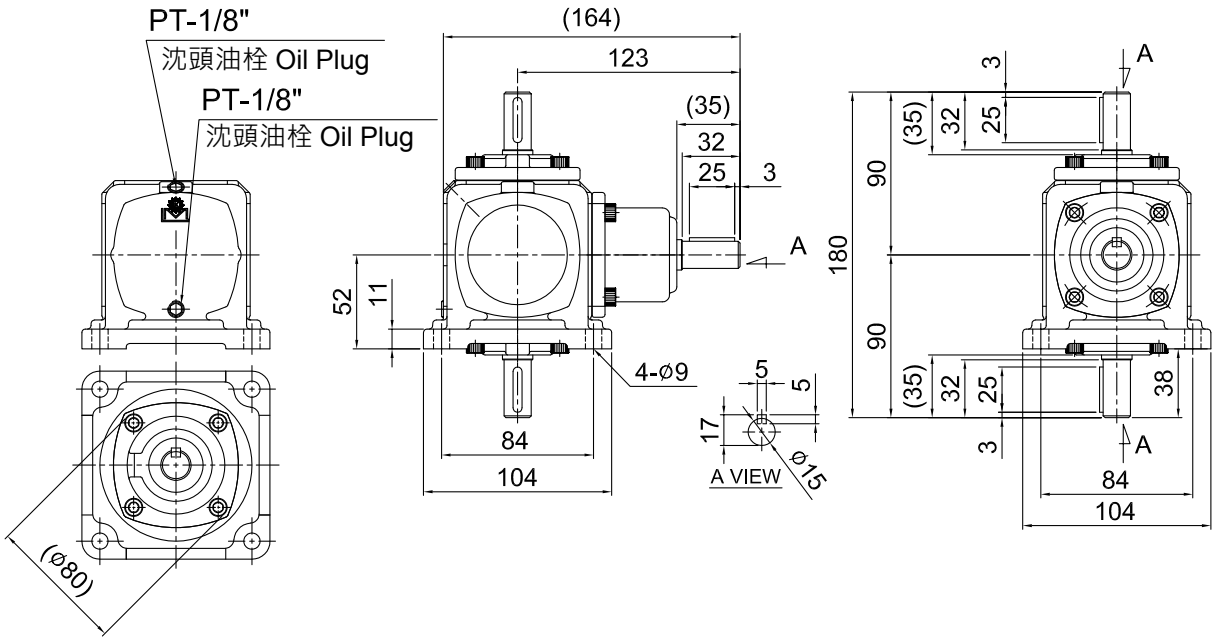

MODEL：TH-15CW

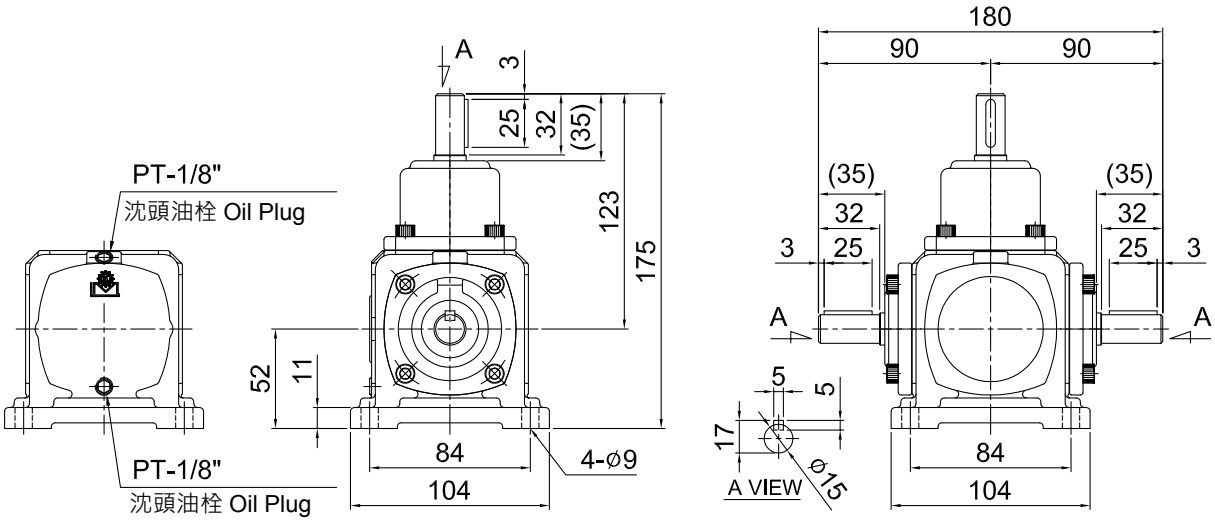

MODEL：TH-15DW

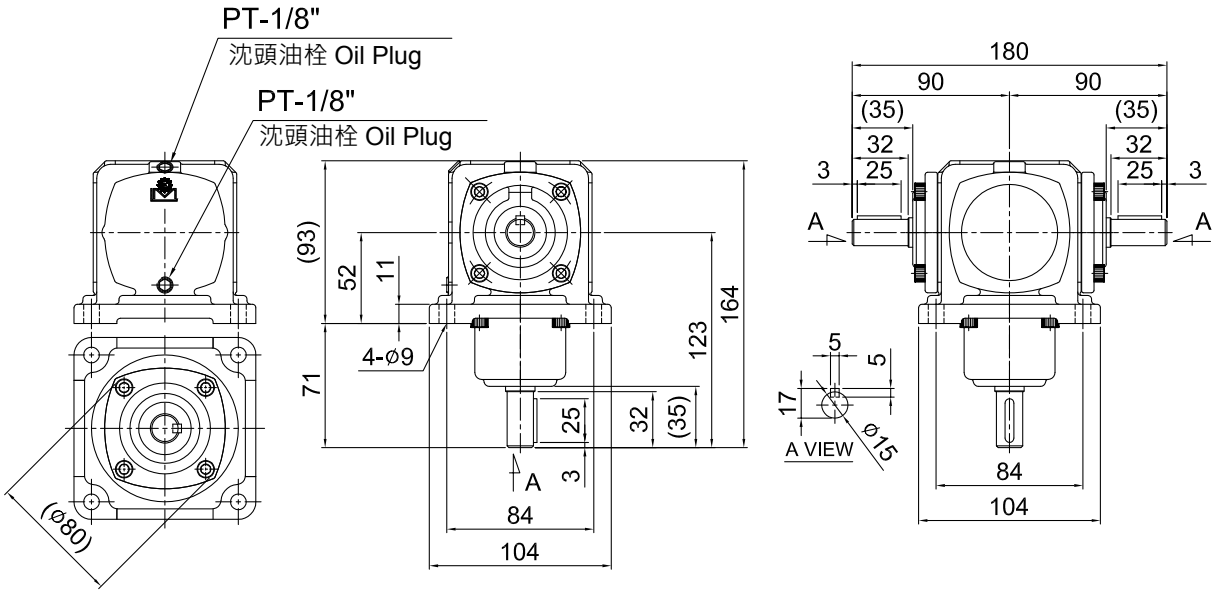

MODEL : TH-19AW

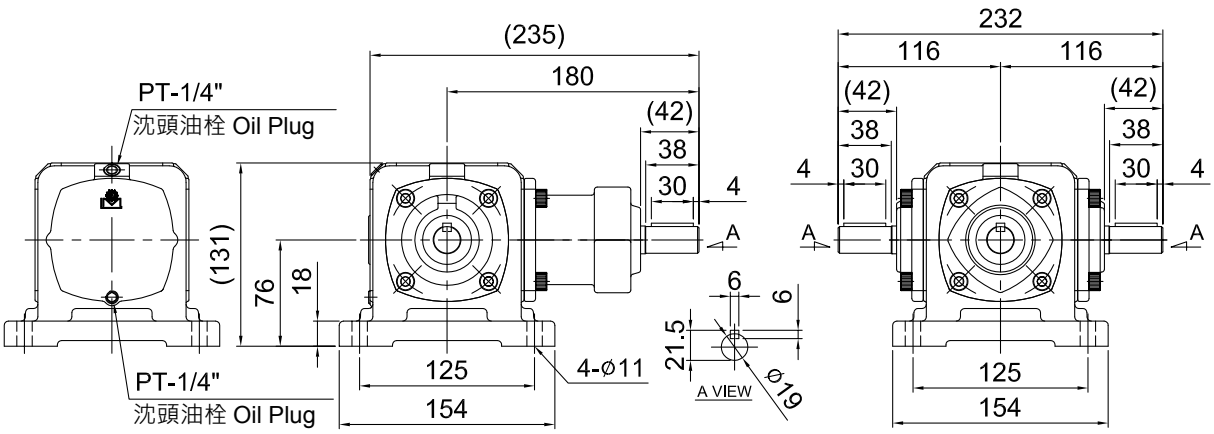

MODEL : TH-19BW

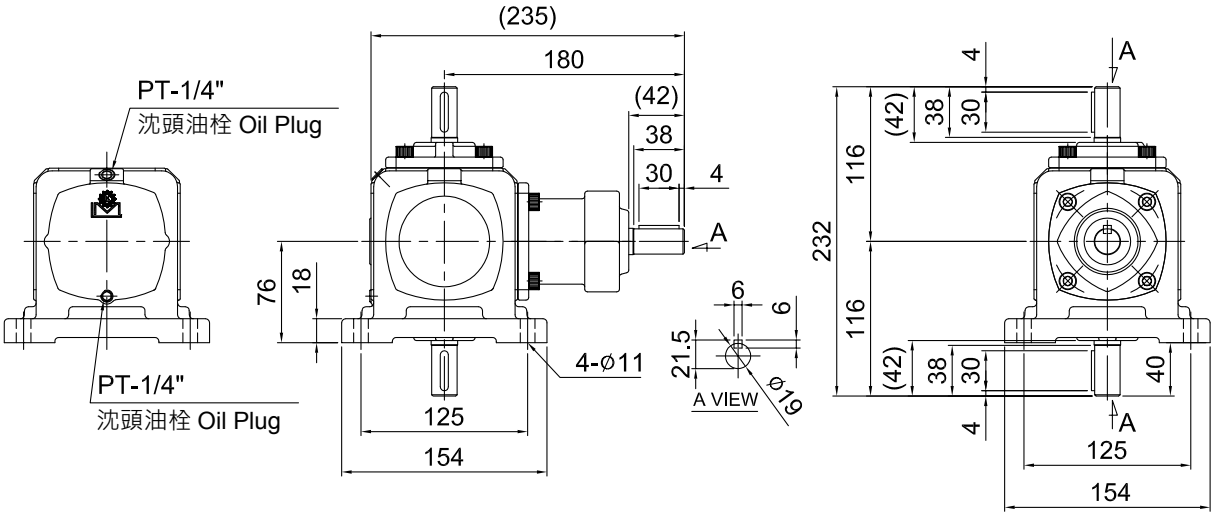

MODEL : TH-19CW

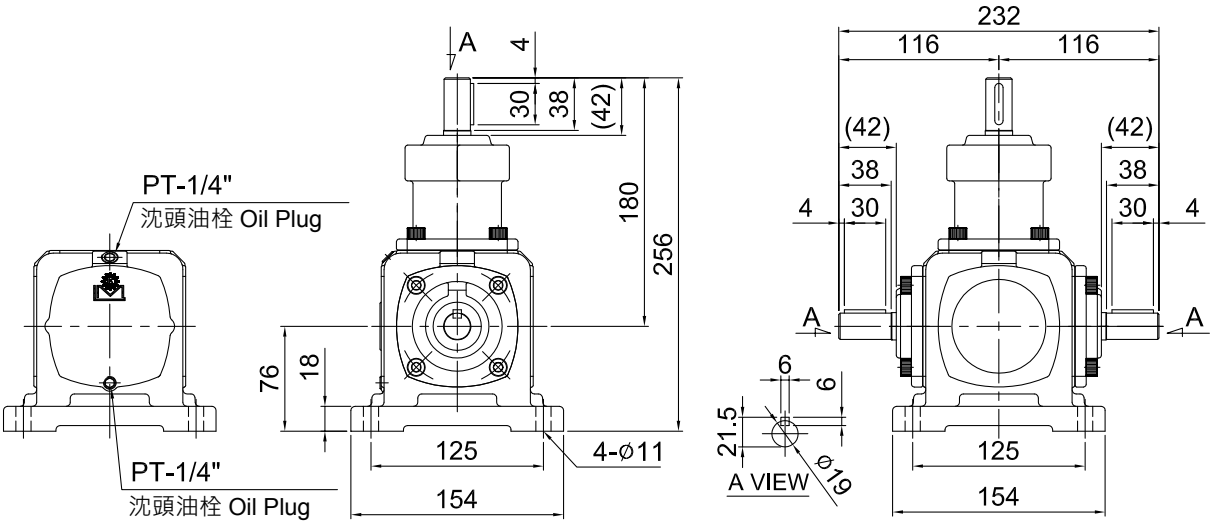

MODEL : TH-19DW

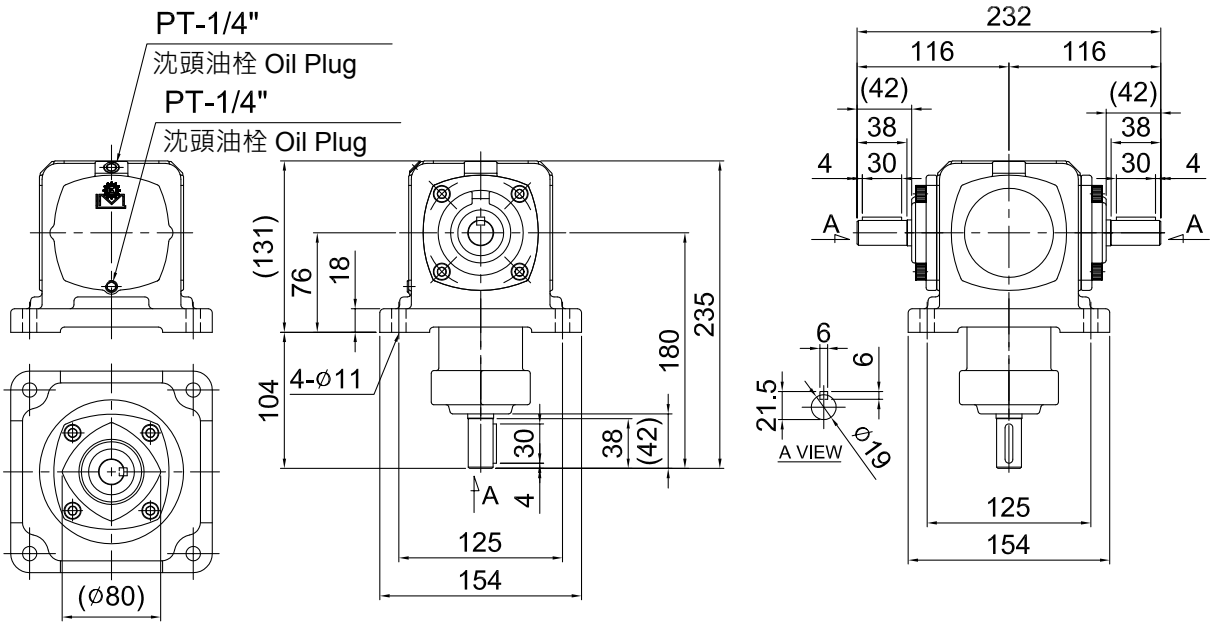

MODEL：TH-25AW

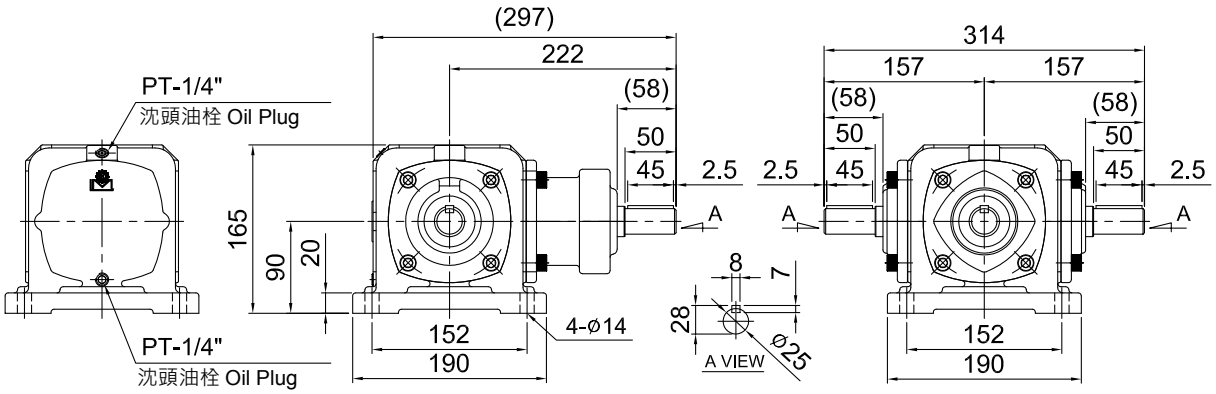

MODEL：TH-25BW

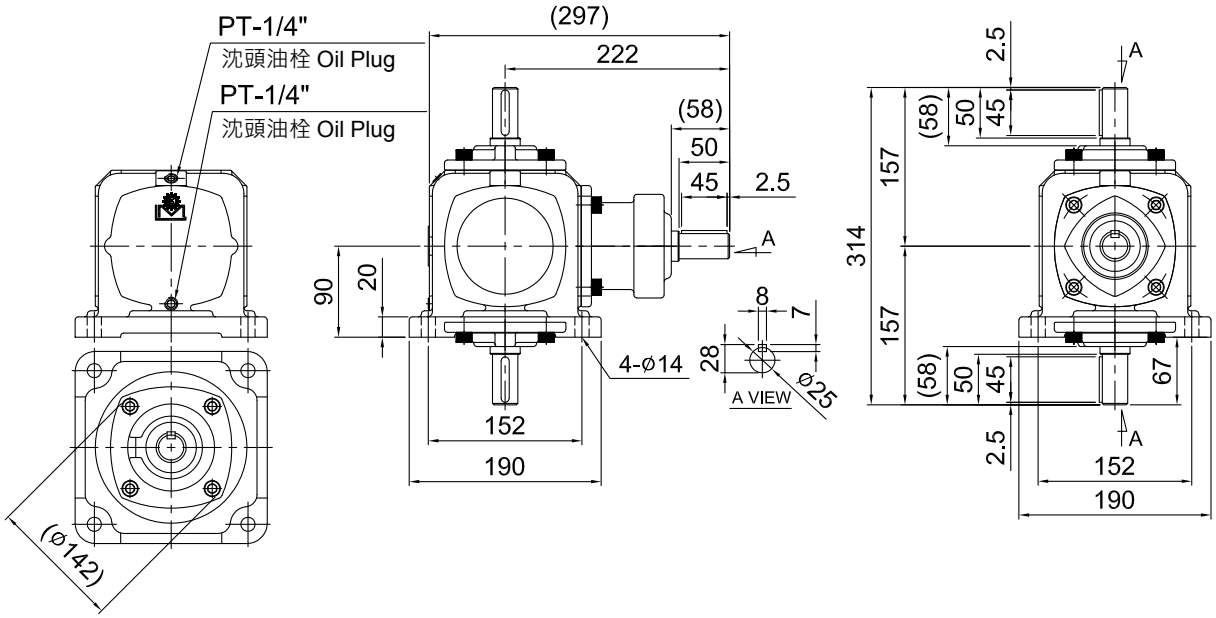

MODEL：TH-25CW

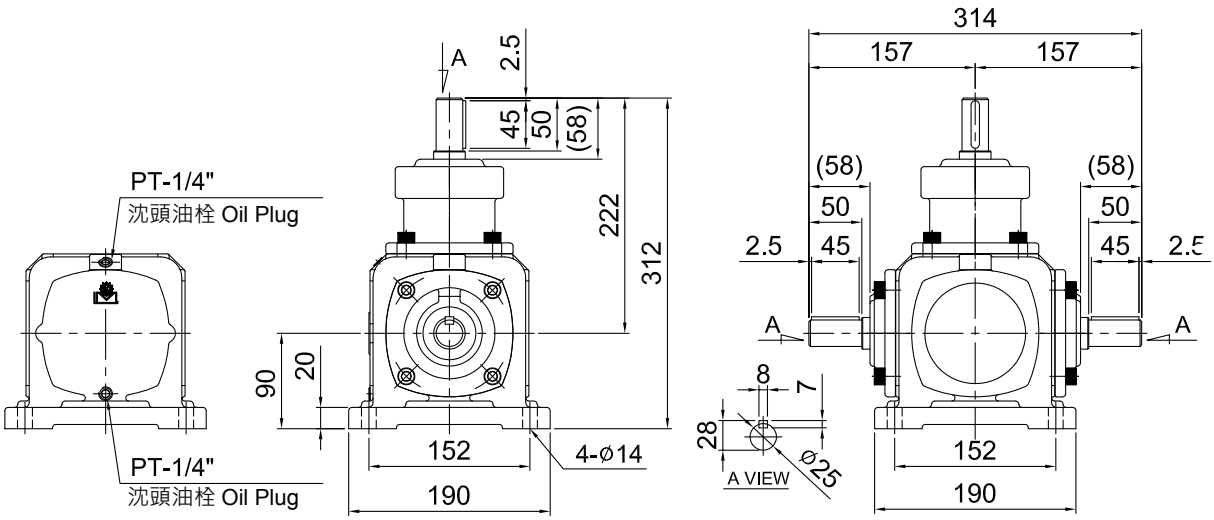

MODEL：TH-25DW

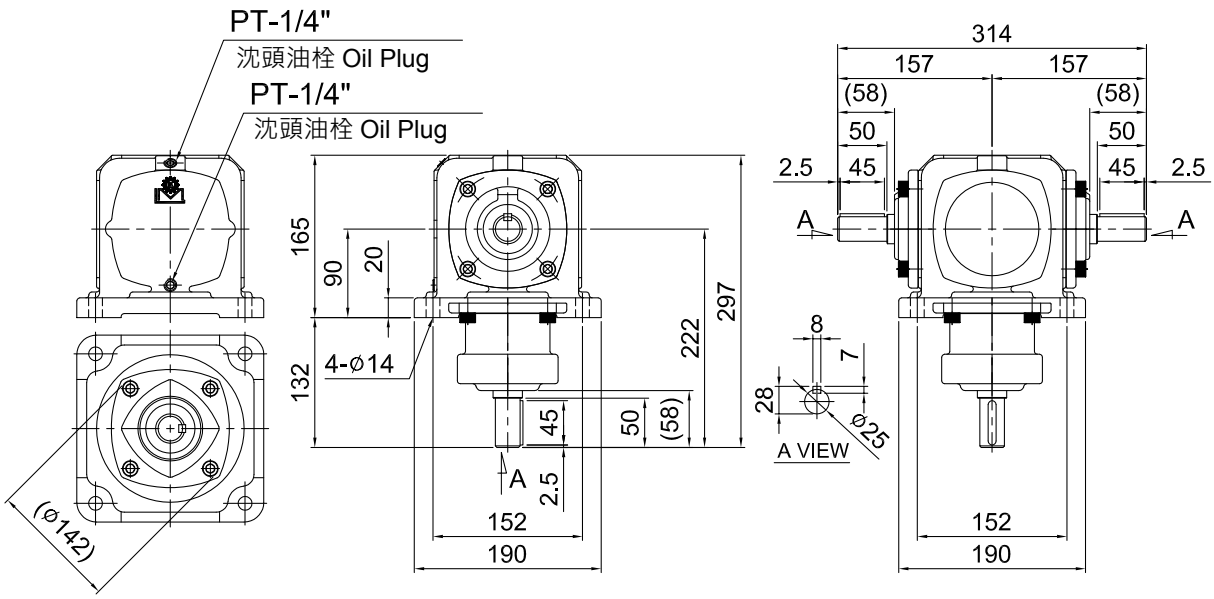

MODEL : TH-40AW

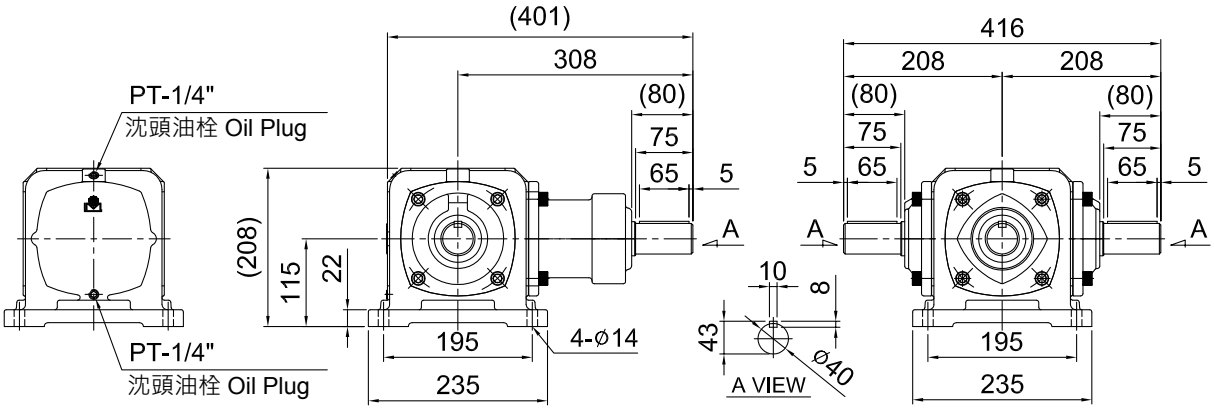

MODEL : TH-40BW

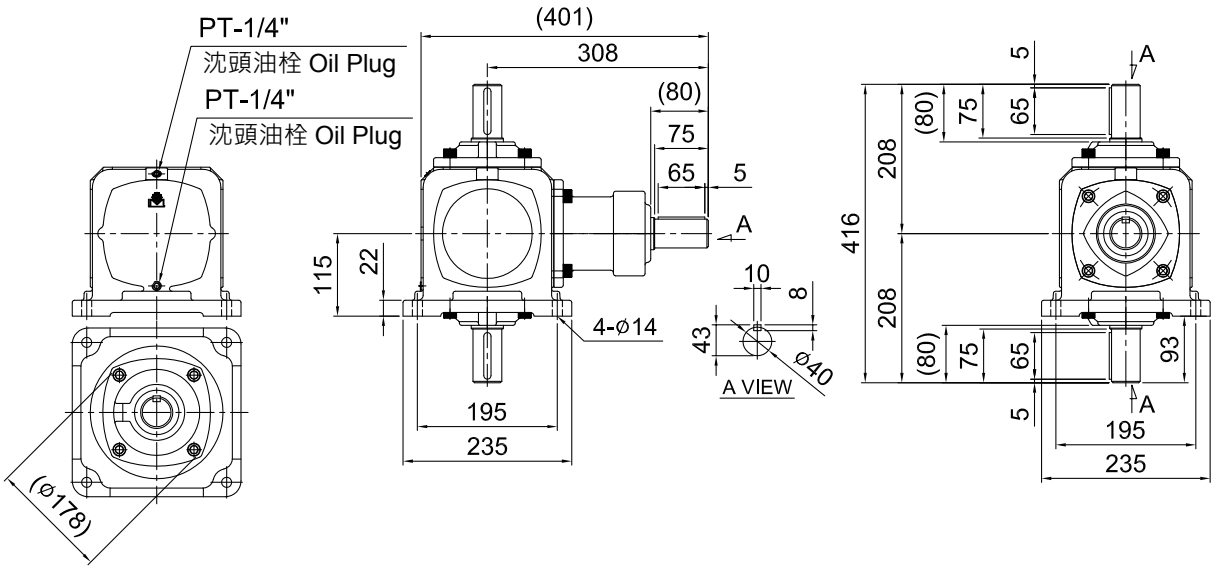

MODEL：TH-40CW

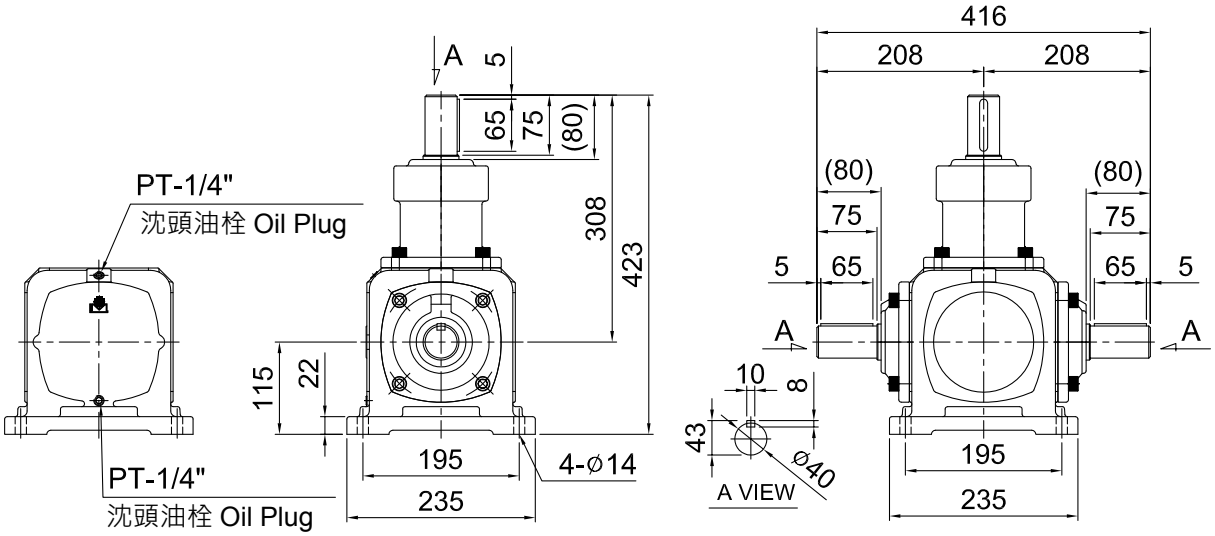

MODEL：TH-40DW

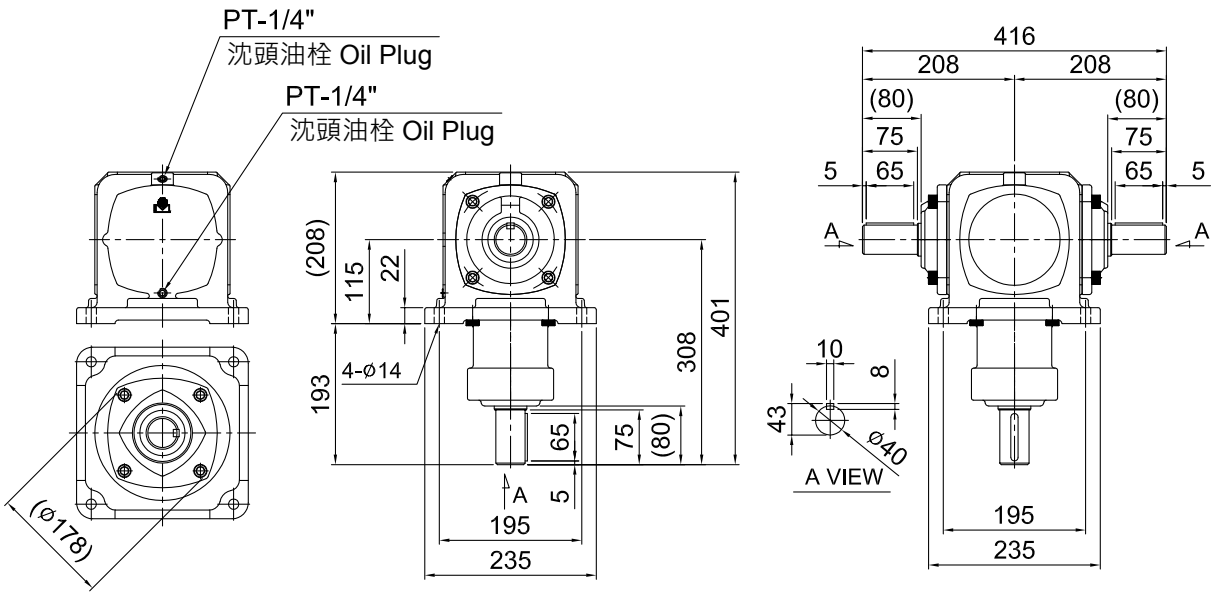

I-TYPE

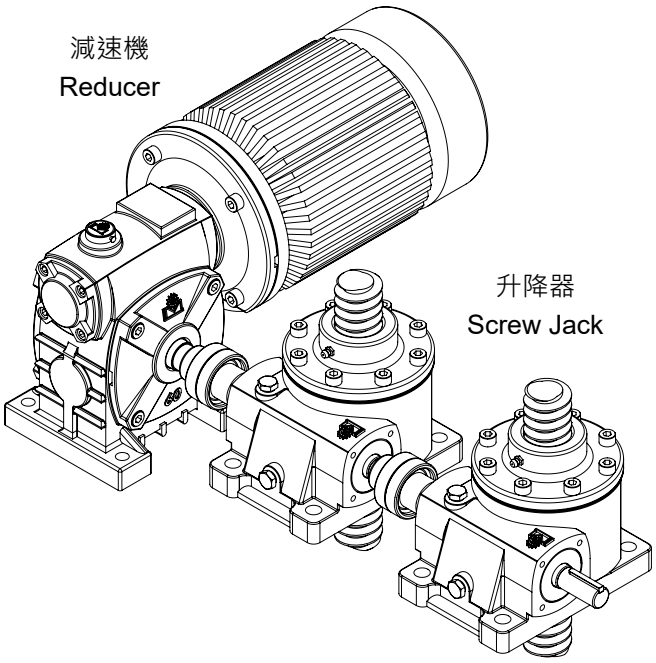

T-TYPE

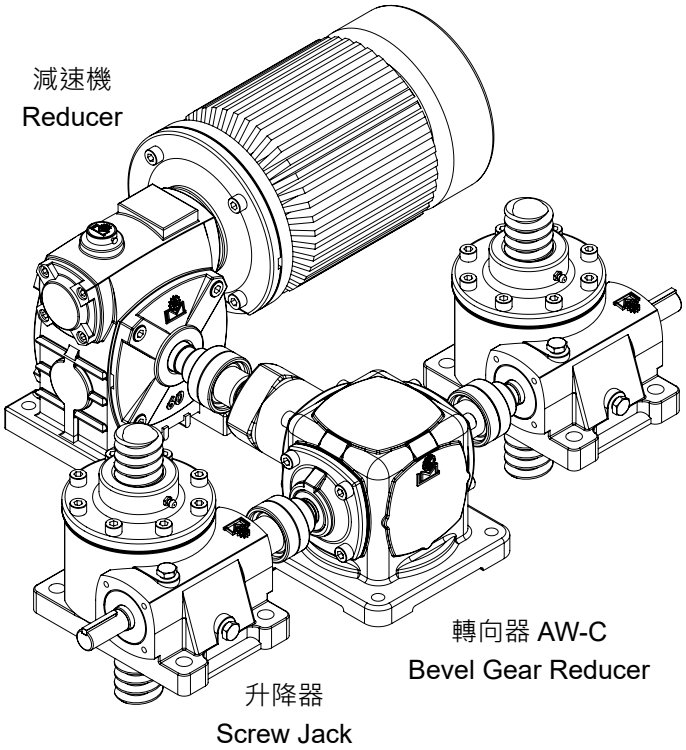

Modified T-TPE

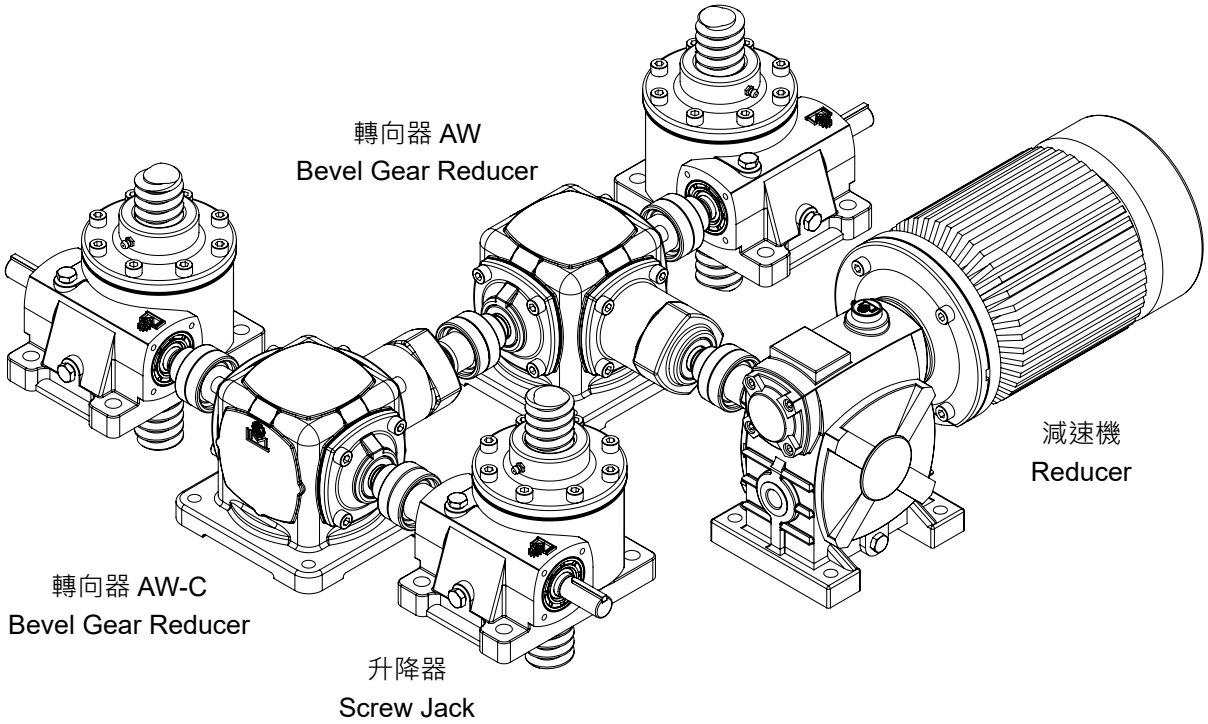

U-TYPE

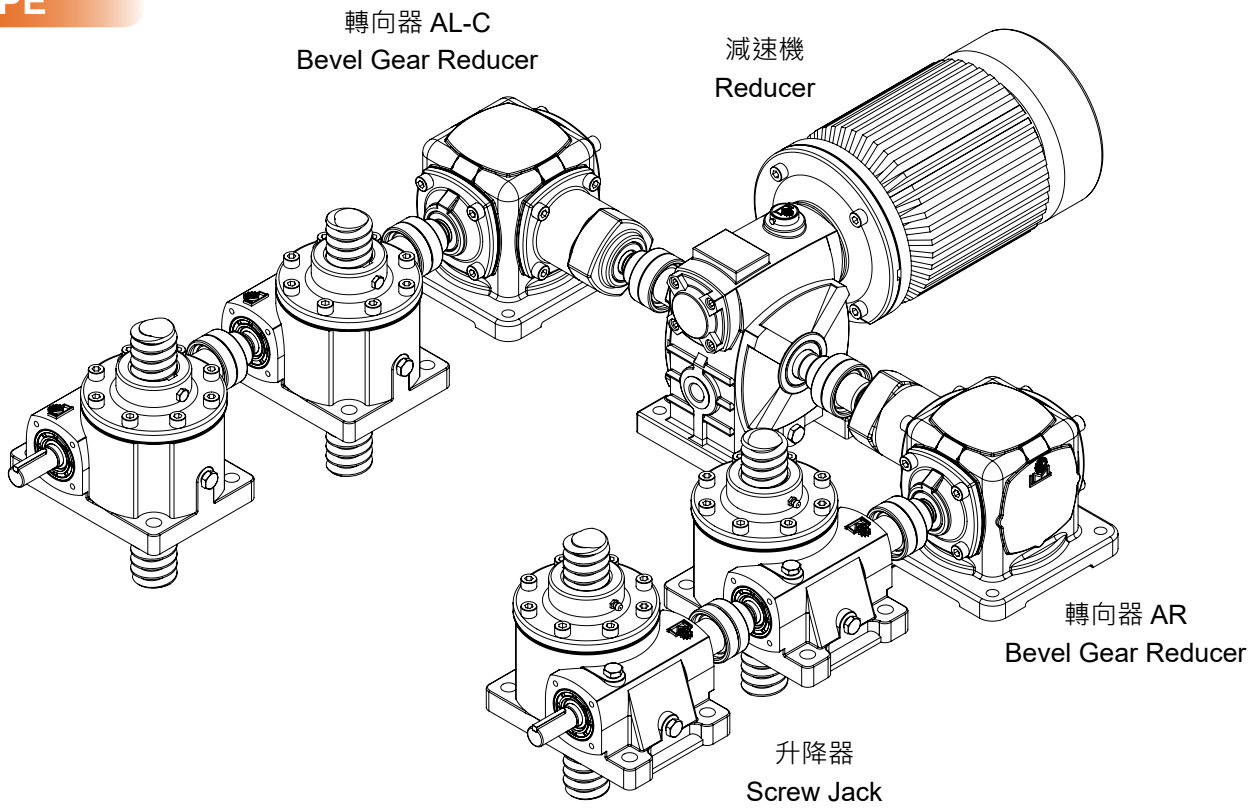
轉向器 AL-C
Bevel Gear Reducer
減速機
Reducer
轉向器 AR
Bevel Gear Reducer
升降器
Screw Jack

H-TYPE

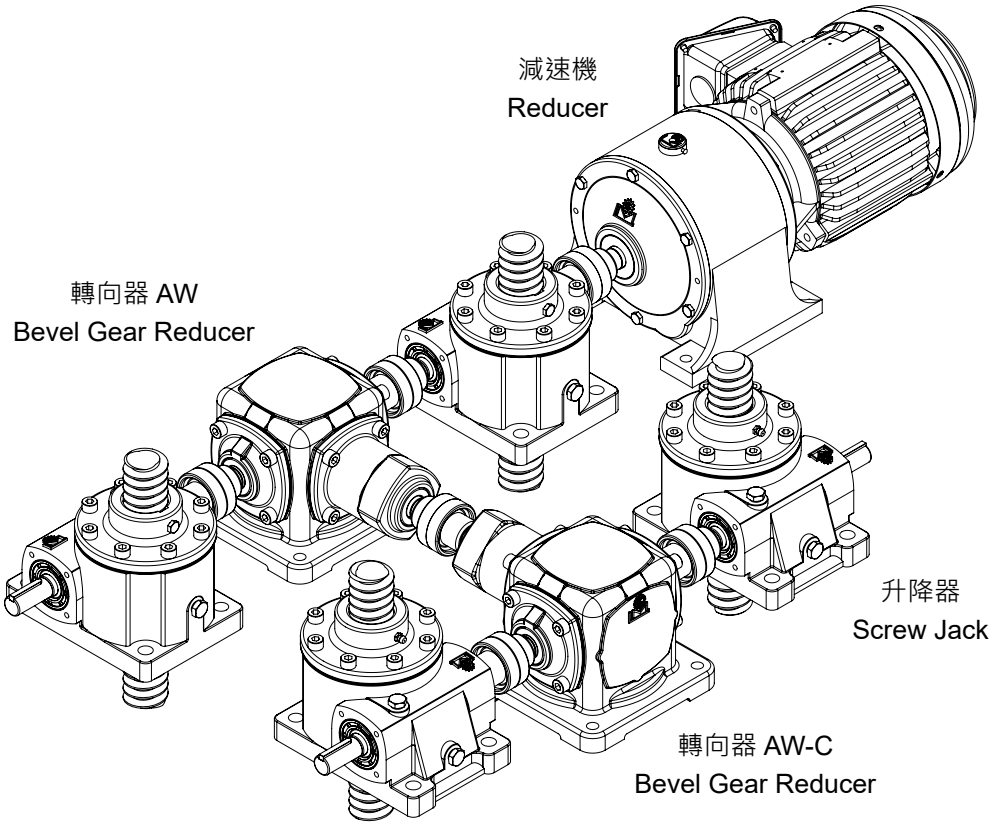
減速機
Reducer
轉向器 AW
Bevel Gear Reducer
升降器
Screw Jack
轉向器 AW-C
Bevel Gear Reducer

MEMO